VÝPIS DVERÍ

SO 01.4 REKONŠTRUKCIA JEDÁLNE

OZN.	POPIS SCHÉMATICKÉ ZOBRAZENIE - POHĽAD Z EXTERIÉRU	POČET KUSOV	ZASKLENIE / VÝPLŇ	FARBA

De
i4-P

De
i4-L

DVERE HLINÍOVÉ -DVOJKRÍDLOVÉ, BEZPEČNOSTNÁ TRIEDA RC 2

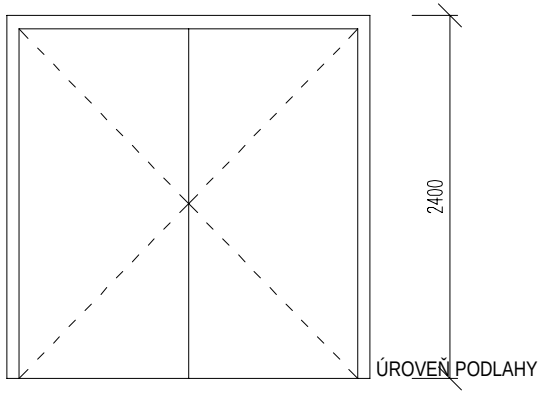

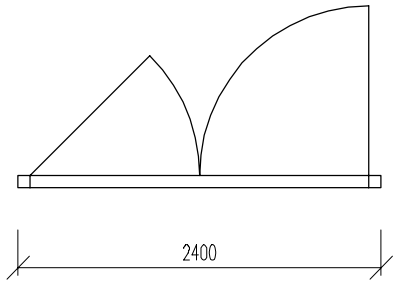

	P	L
1.NP	0	1
2.NP	0	0
STR.	0	0
Σ	0	1

PLNÁ VÝPLŇ
U_{ok} = 2,00W/m²K
(minimálna hodnota !!!)

URČÍ INVESTOR

SÚČASŤOU DODÁVKY DVERÍ:
- KĽUČKA: HLINÍKOVÁ, FARBA: URČÍ INVESTOR
- ZÁMOK: BEZPEČNOSTNÝ
- KOVANIE: CELOOBVODOVÉ BEZPEČNOSTNÉ KOVANIE
- PRAH: S PRERUŠENÍM TEPELNÉHO MOSTA
- PREVEDENIE: GUĽA / KĽUČKA

POZNÁMKY:

- PRI REALIZÁCII POSTUPOVAŤ PODĽA TECHNOLOGICKÉHO PREDPISU VÝROBCU

PODKLADOVÝ PROFIL / SPODNÝ PROFIL DVERÍ PRISPÔSOBIŤ PODLAHE

ROZMER OTVORU š/v (mm)	2400/2400	PLOCHA OTVORU A (m2)	5,76
PRECHODOVÁ ŠÍRKA (mm)	2300	PRECHODOVÁ VÝŠKA (mm)	2300